cersanit

RYSUNEK TECHNICZNY/*TECHNICAL DRAWING*

SZAFKA PODUMYWALKOWA INVERTO LAKE STONE 60
INVERTO LAKE STONE WASHBASIN CABINET 60

KOD PRODUKTU/ *PRODUCT CODE:*	S930-003

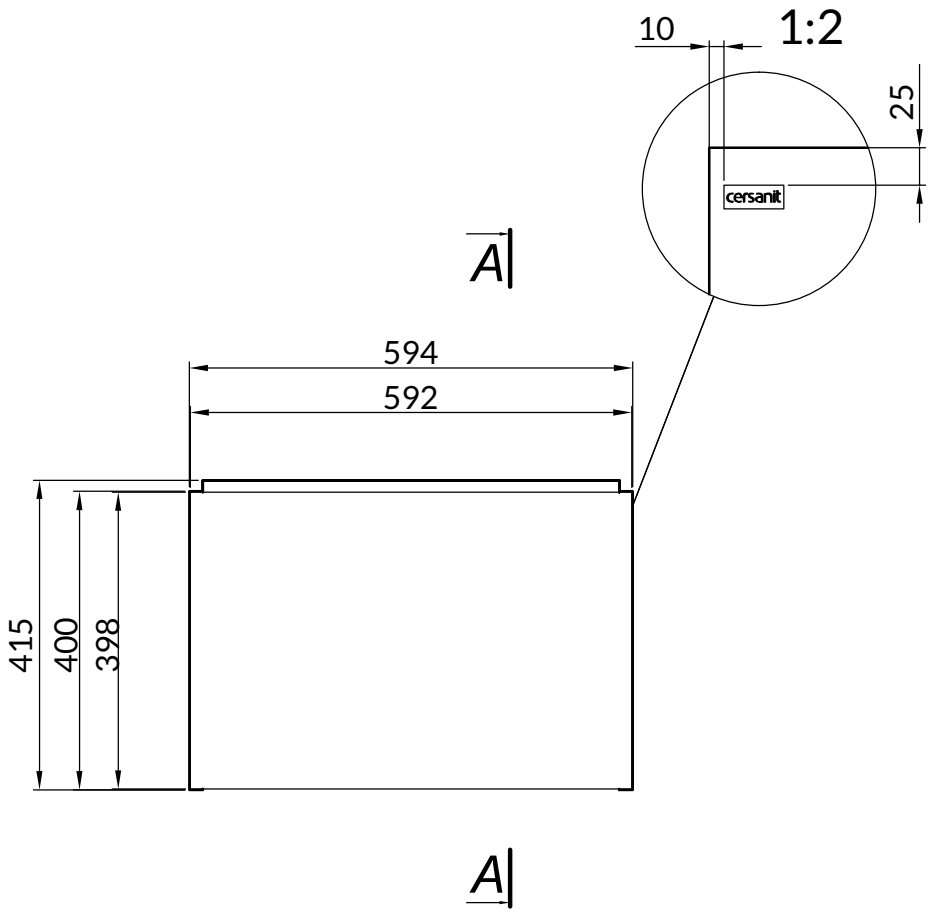
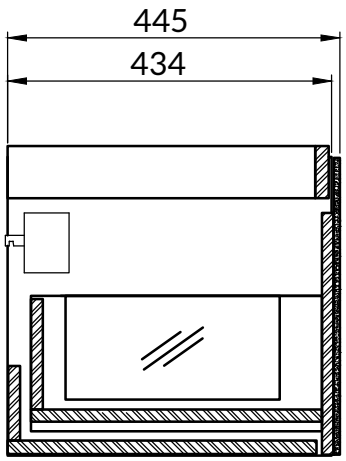
A - A